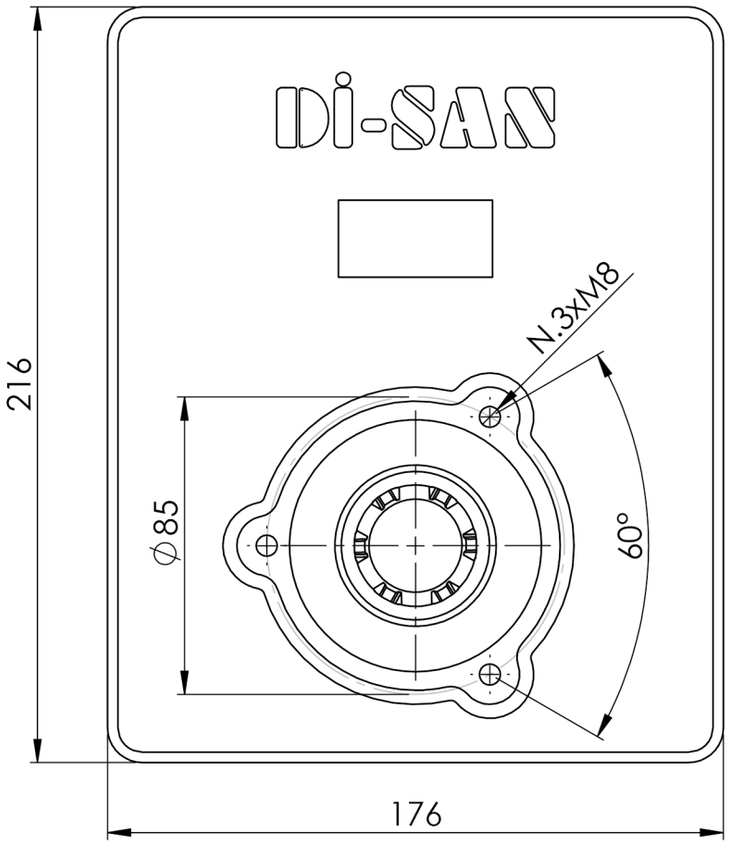
DI-SAN
N.3xM8
216
⌀85
60°
176

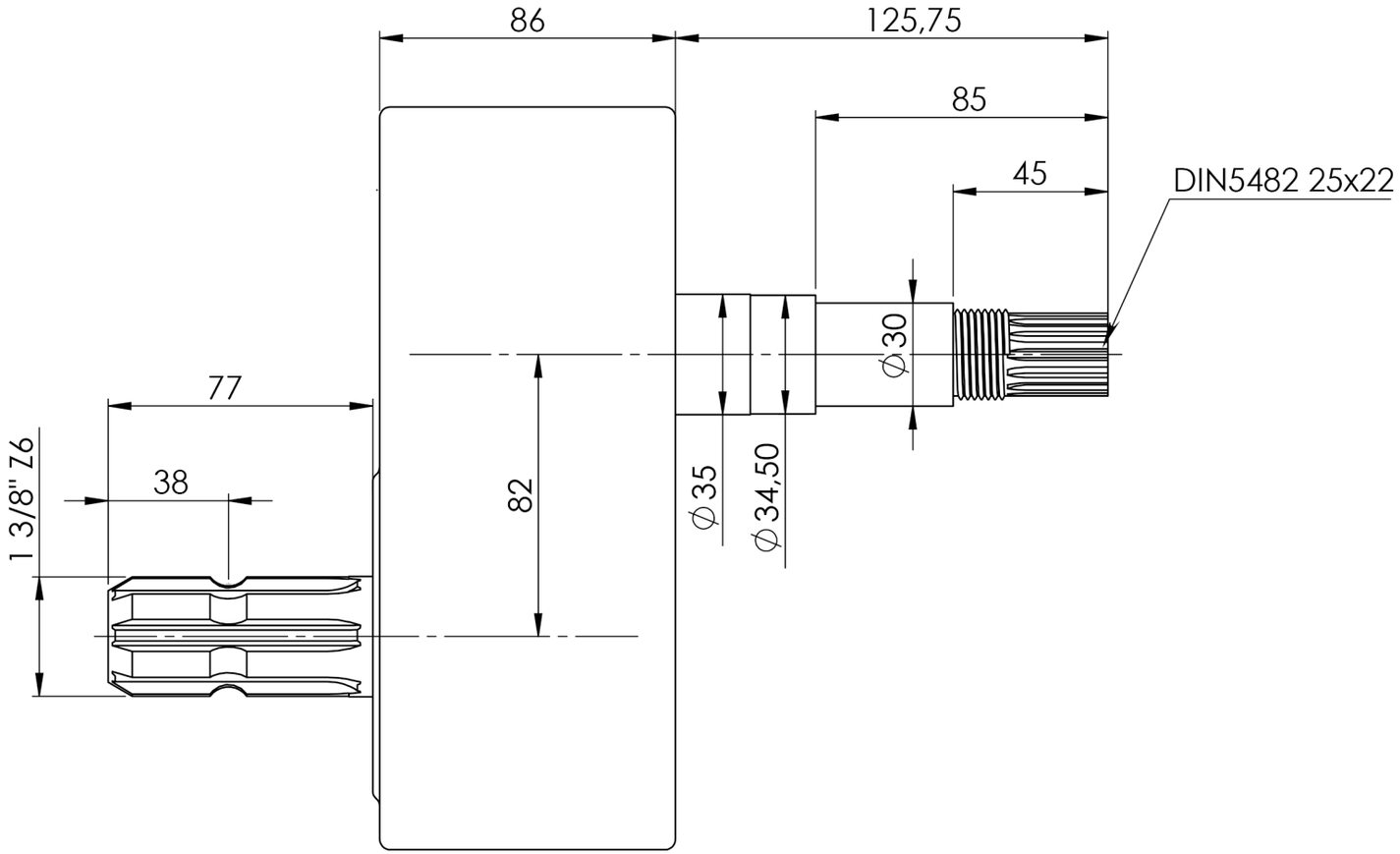
86
125,75
85
45
DIN5482 25x22
⌀30
77
38
1 3/8" Z6
82
⌀35
⌀34,50