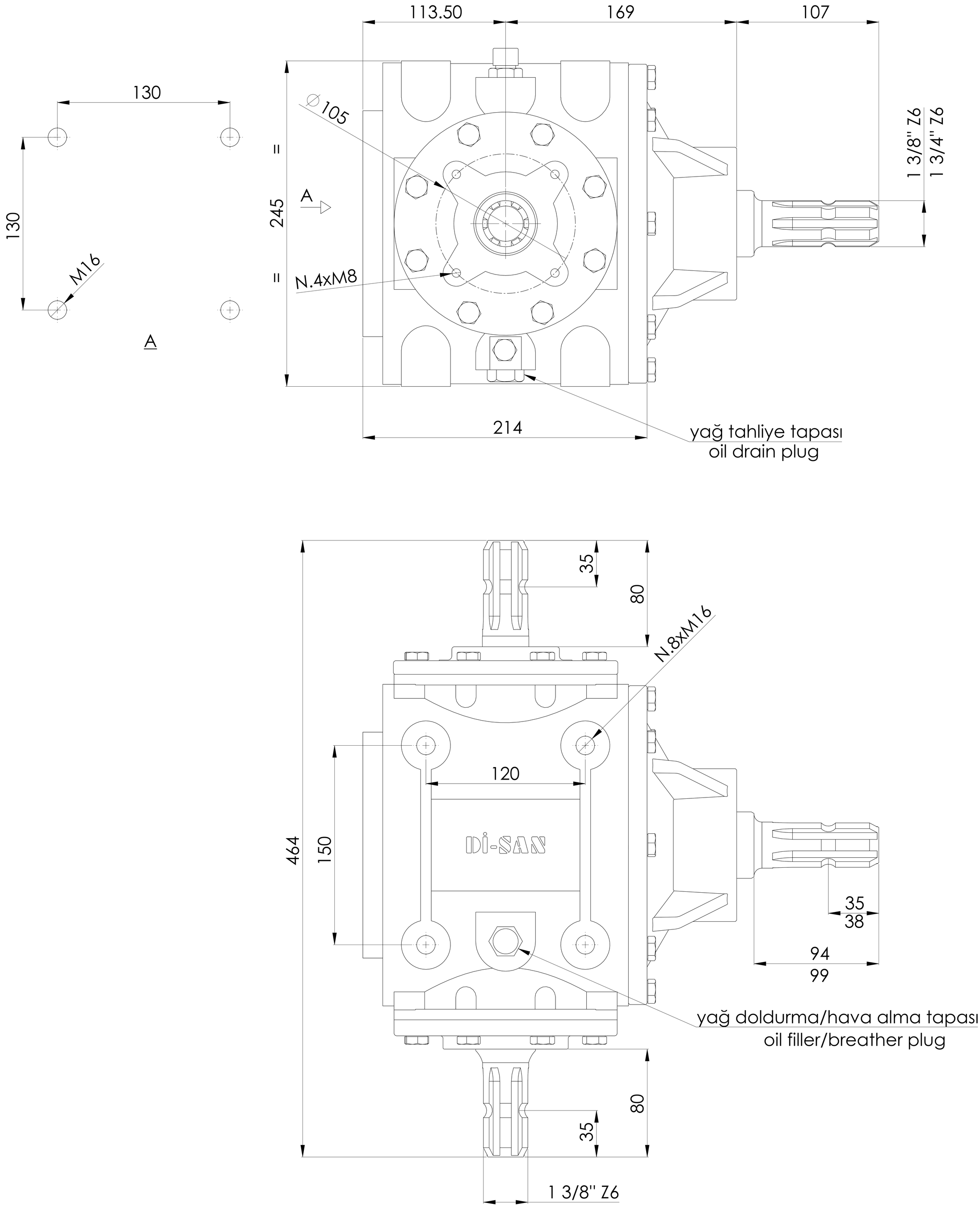
113.50
169
107
130
130
M16
A
245
A
∅105
N.4xM8
1 3/8" Z6
1 3/4" Z6
214
yağ tahliye tapası
oil drain plug
35
80
N.8xM16
120
464
150
DI-SAN
35
38
94
99
yağ doldurma/hava alma tapası
oil filler/breather plug
80
35
1 3/8" Z6