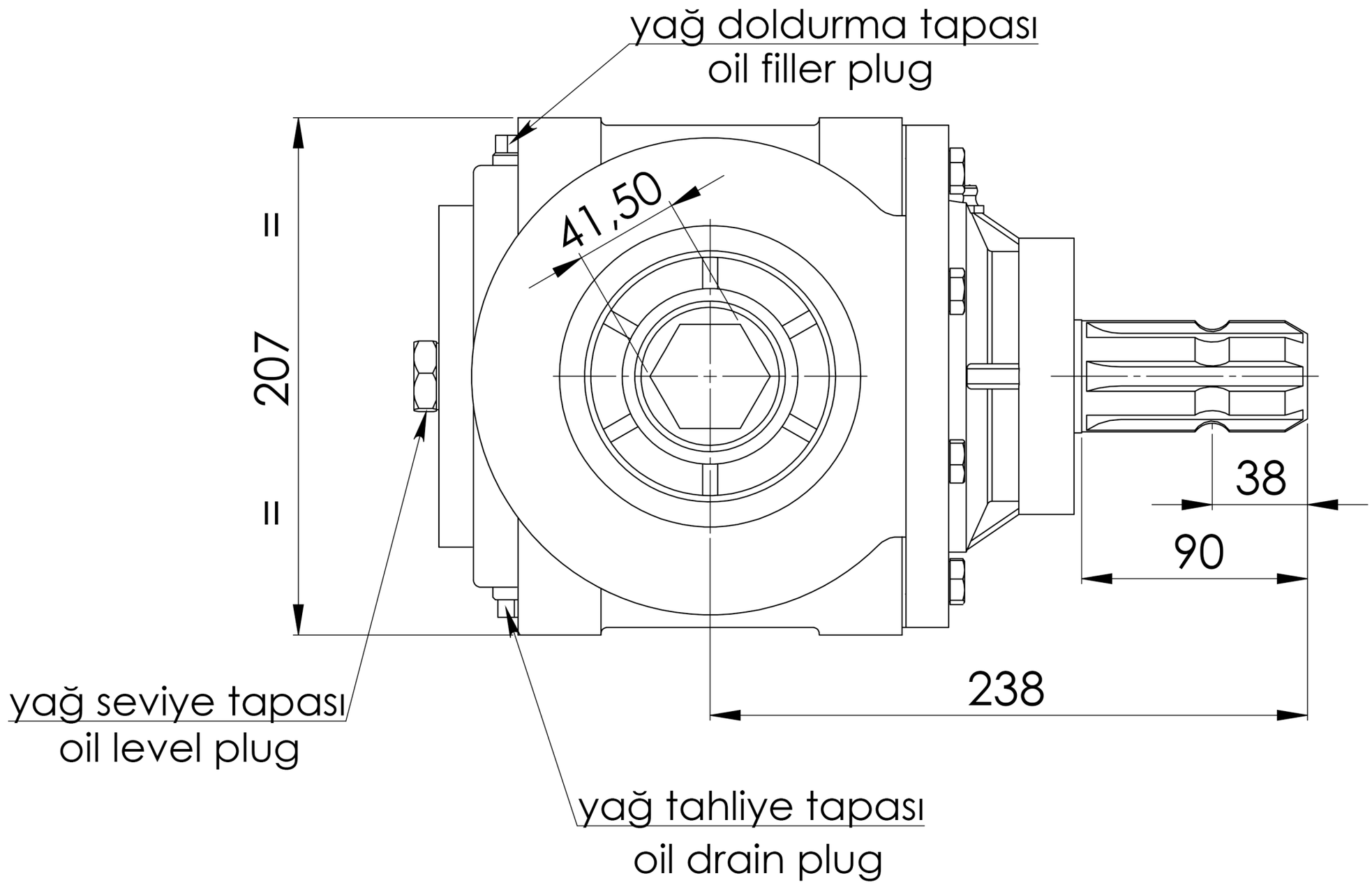
yağ doldurma tapası
oil filler plug
41,50
207
38
90
238
yağ seviye tapası
oil level plug
yağ tahliye tapası
oil drain plug

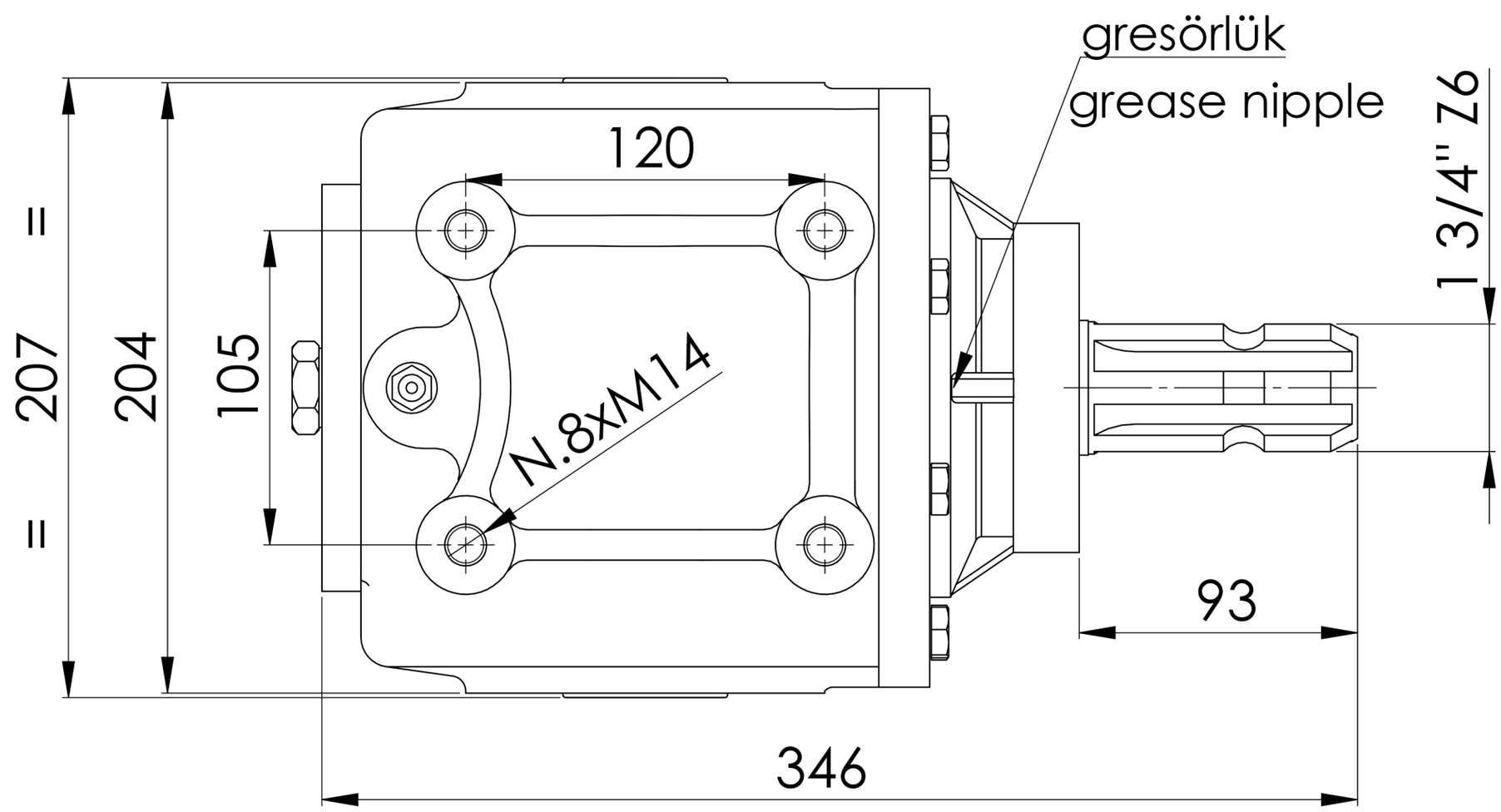
gresörlük
grease nipple
120
207
204
105
N.8xM14
1 3/4" Z6
93
346