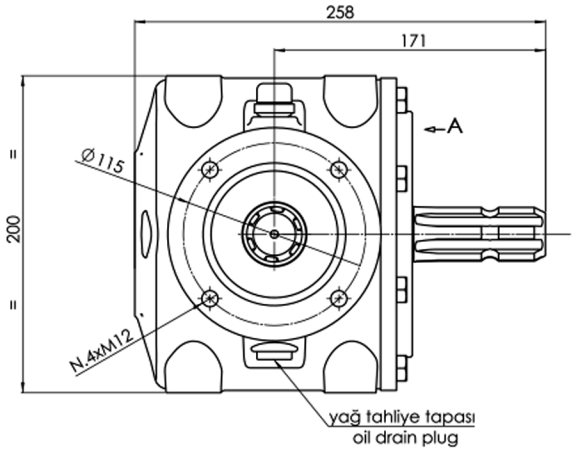
258
171
A
Ø115
200
N.4xM12
yağ tahliye tapası
oil drain plug

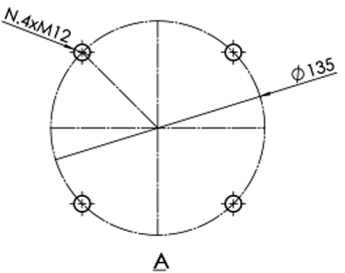
N.4xM12
Ø135
A

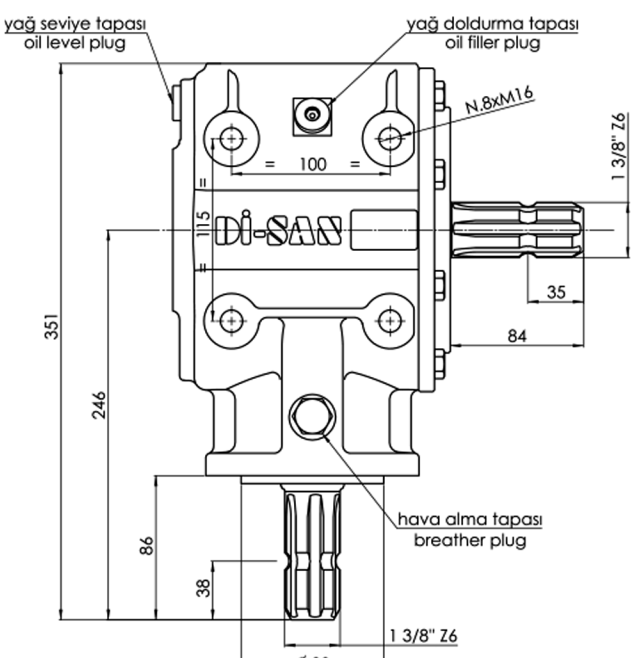
yağ seviye tapası
oil level plug
yağ doldurma tapası
oil filler plug
N.8xM16
100
1 3/8" Z6
115
DI-SAN
35
84
351
246
86
38
hava alma tapası
breather plug
1 3/8" Z6
Ø90