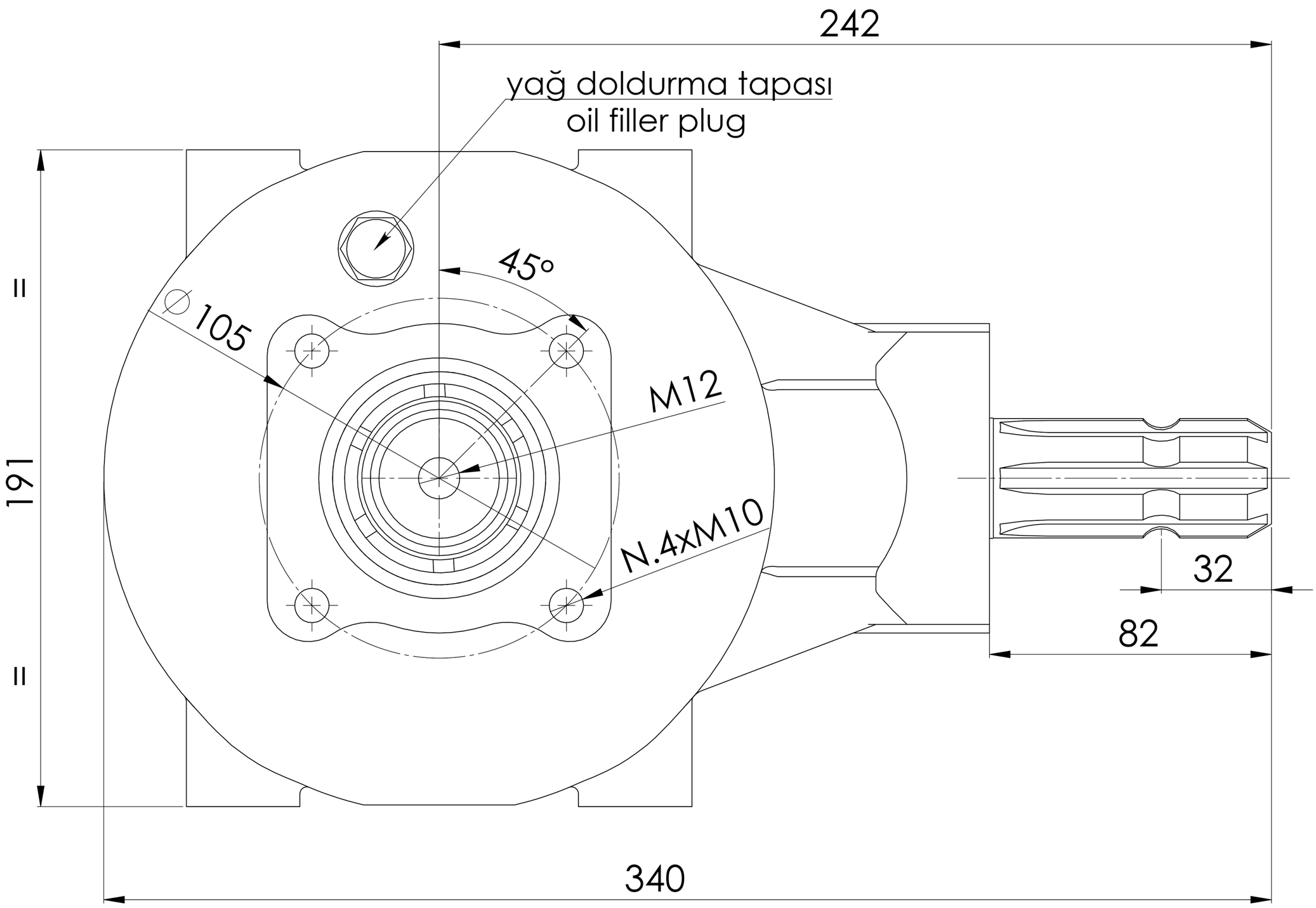
242
yağ doldurma tapası
oil filler plug
45°
∅105
M12
N.4xM10
191
32
82
340

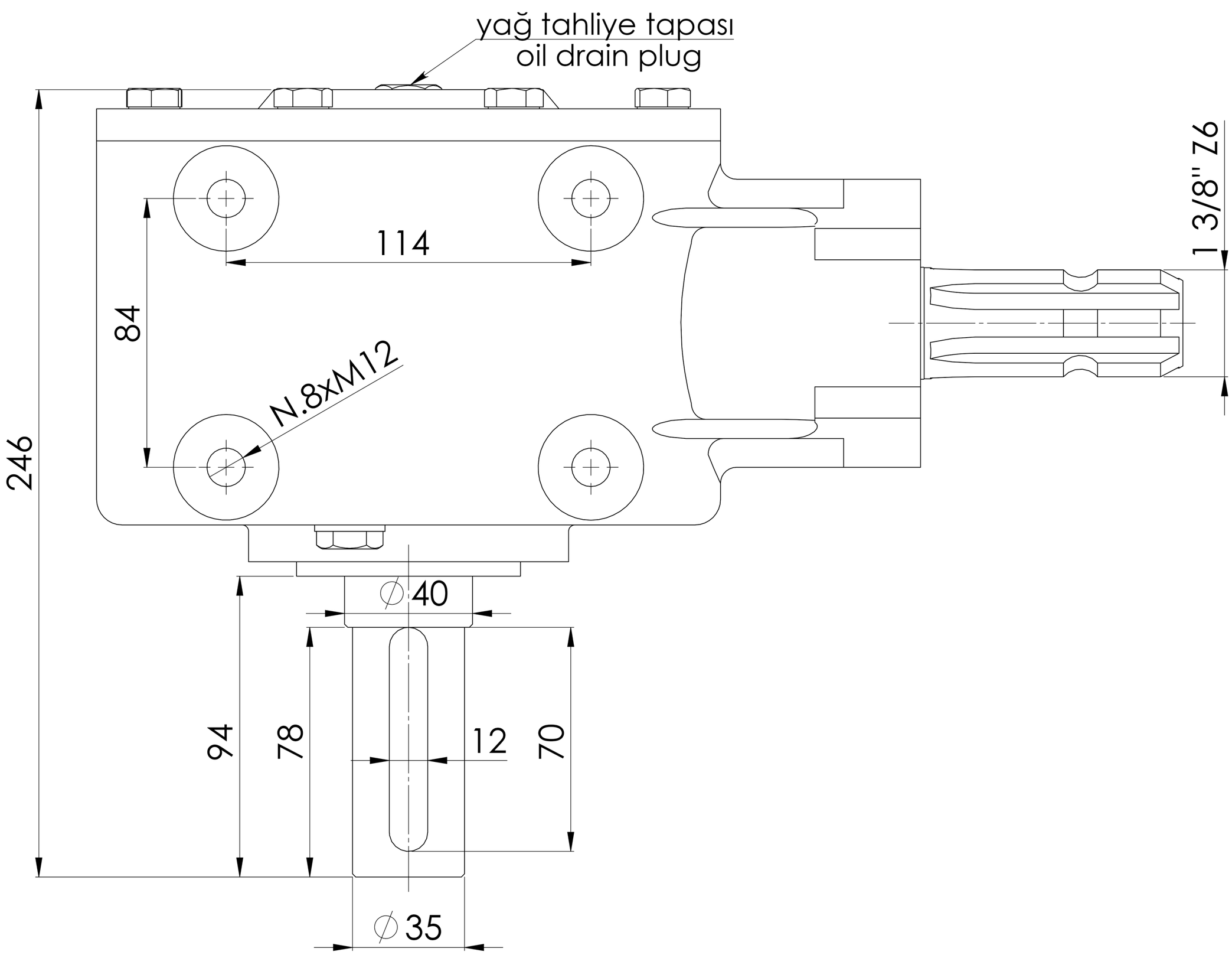
yağ tahliye tapası
oil drain plug
114
84
N.8xM12
1 3/8" Z6
246
∅40
94
78
12
70
∅35