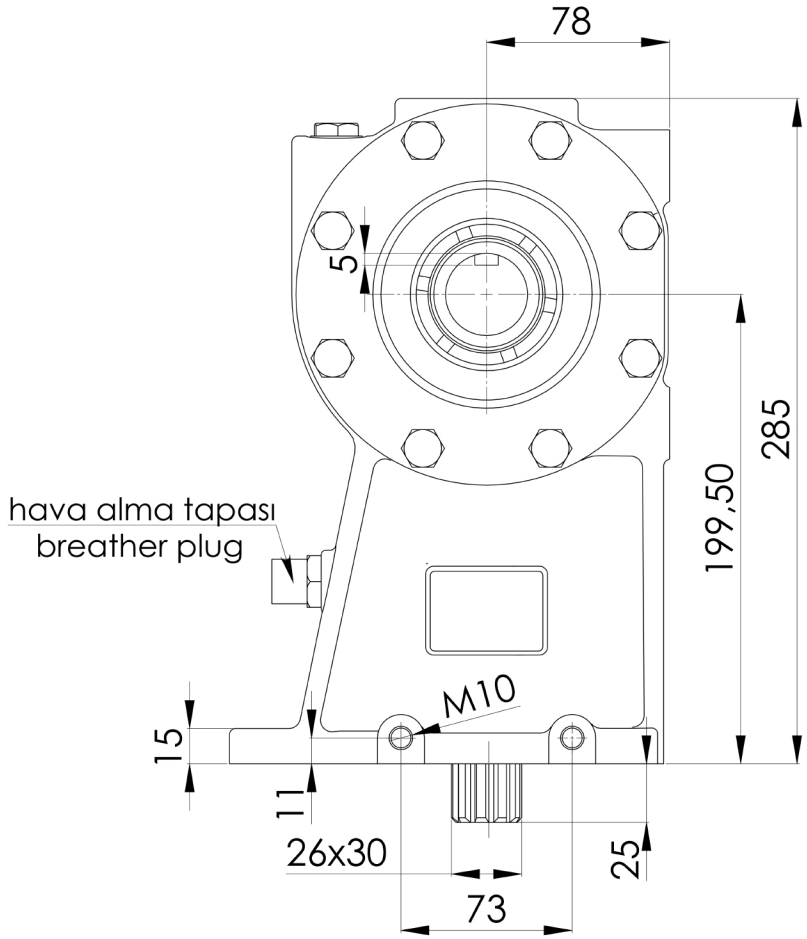
78
5
285
199,50
hava alma tapası
breather plug
M10
15
11
26x30
25
73

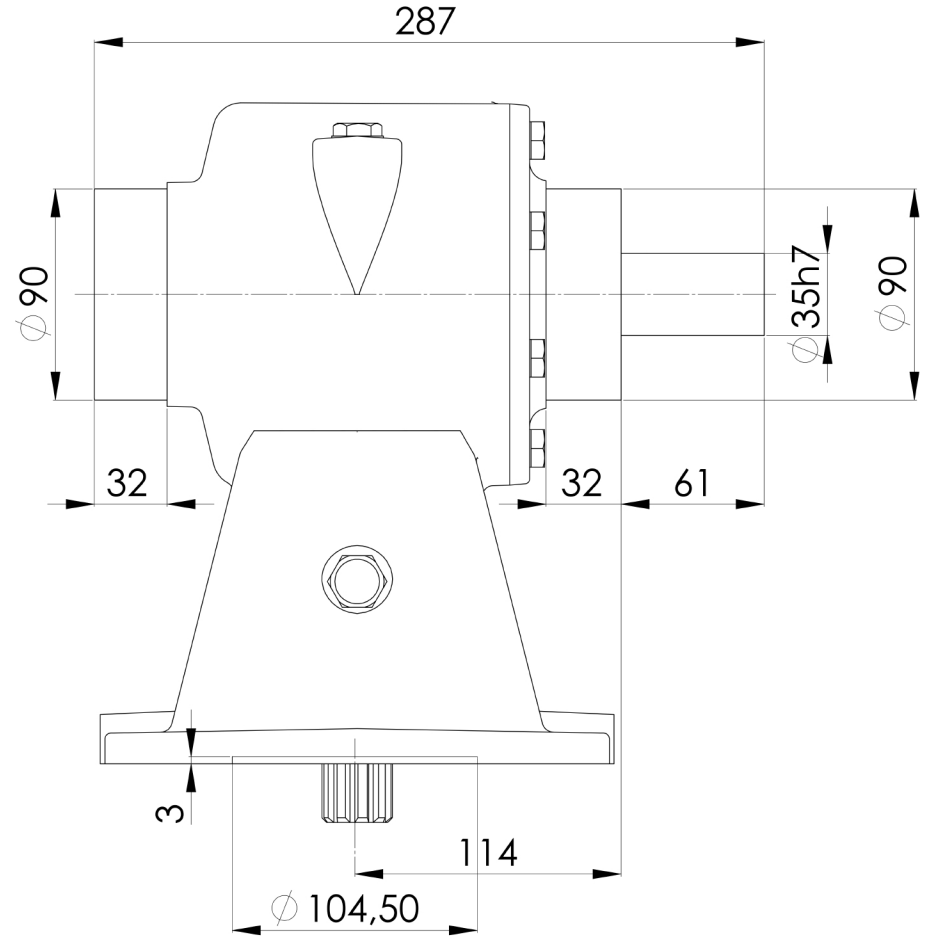
287
∅90
∅35h7
∅90
32
32
61
3
114
∅104,50

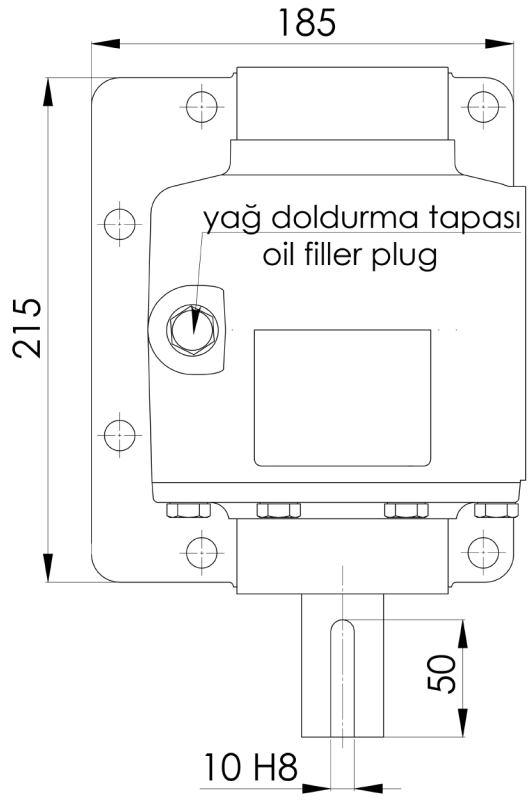
185
215
yağ doldurma tapası
oil filler plug
50
10 H8

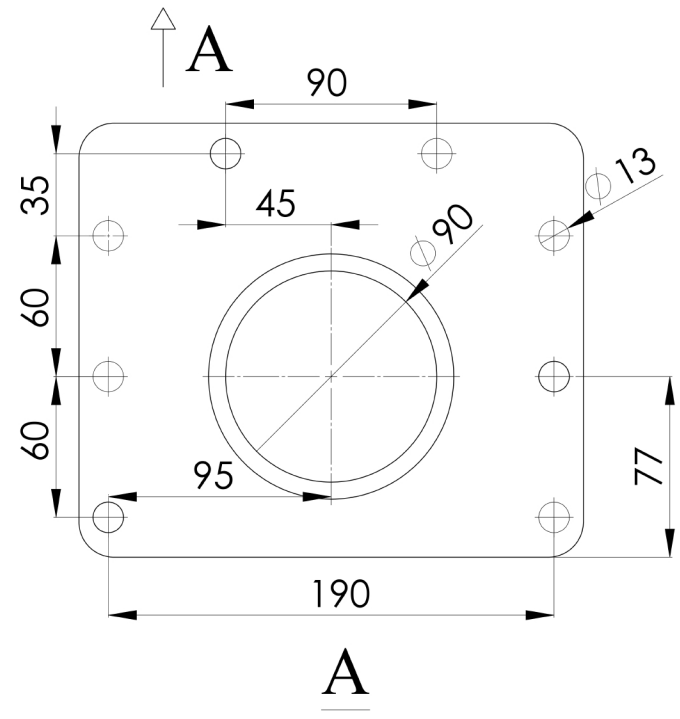
A
90
35
45
∅13
∅90
60
60
95
77
190
A