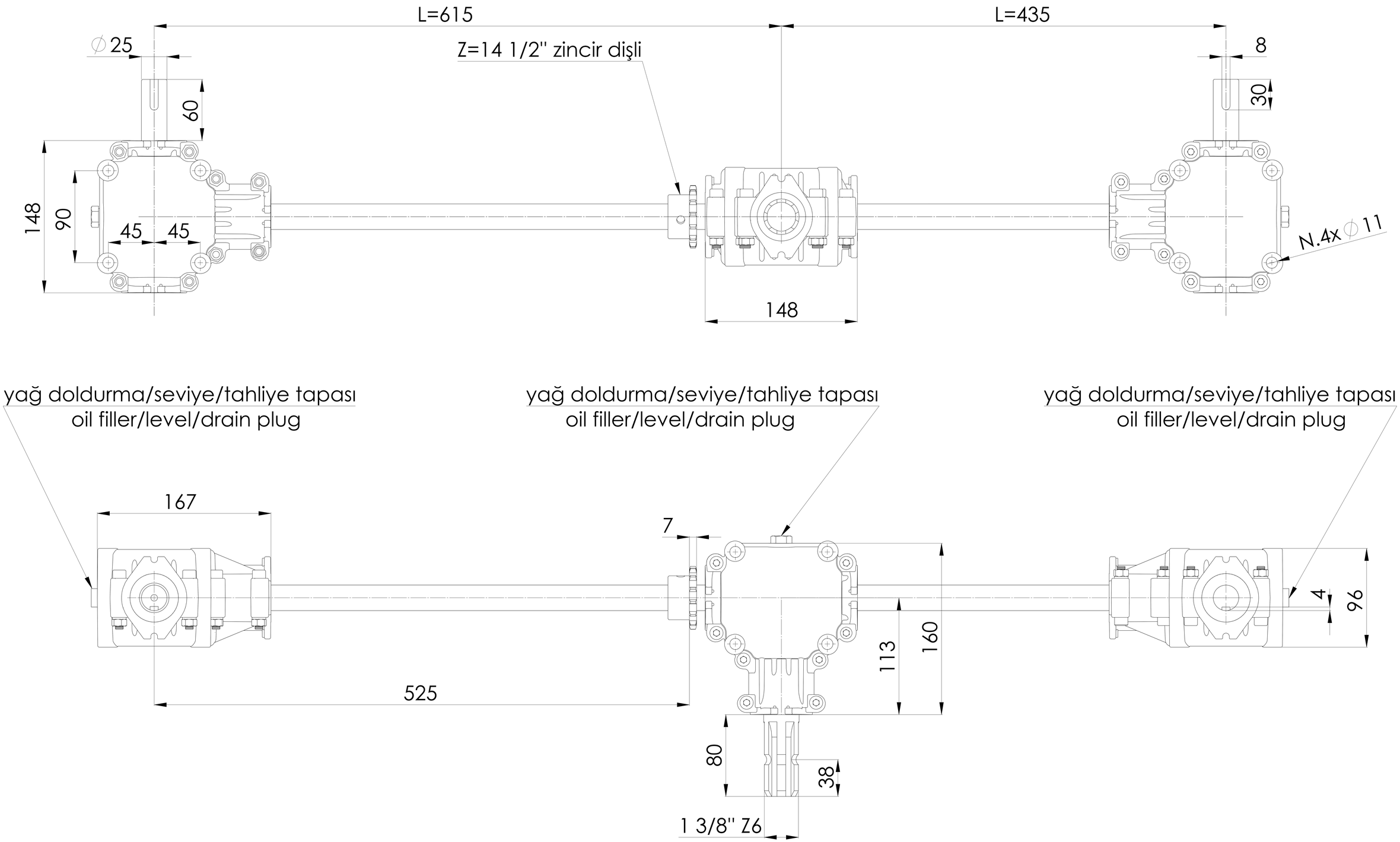
L=615
L=435
∅25
Z=14 1/2" zincir dişli
8
60
30
148
90
45
45
N.4x∅11
148
yağ doldurma/seviye/tahliye tapası
oil filler/level/drain plug
yağ doldurma/seviye/tahliye tapası
oil filler/level/drain plug
yağ doldurma/seviye/tahliye tapası
oil filler/level/drain plug
167
7
4
96
113
160
525
80
38
1 3/8" Z6