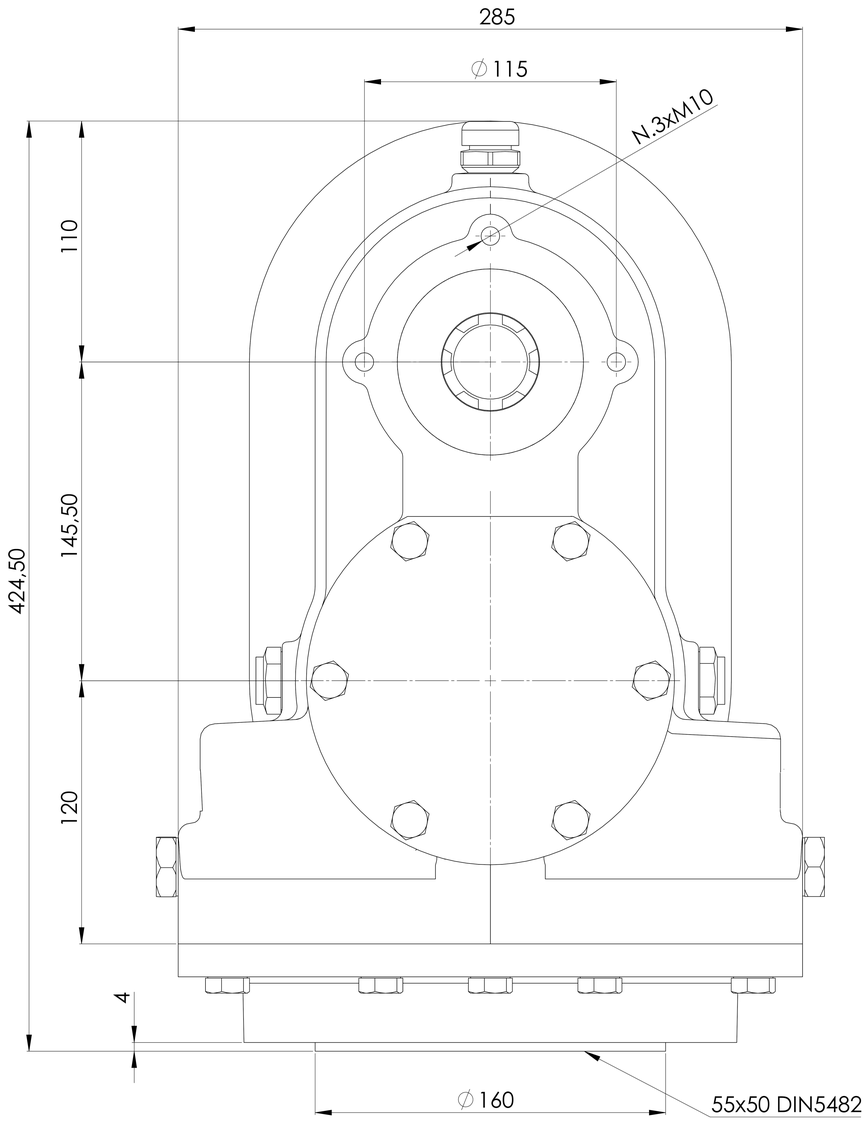
285
∅115
N.3xM10
110
145,50
424,50
120
4
∅160
55x50 DIN5482

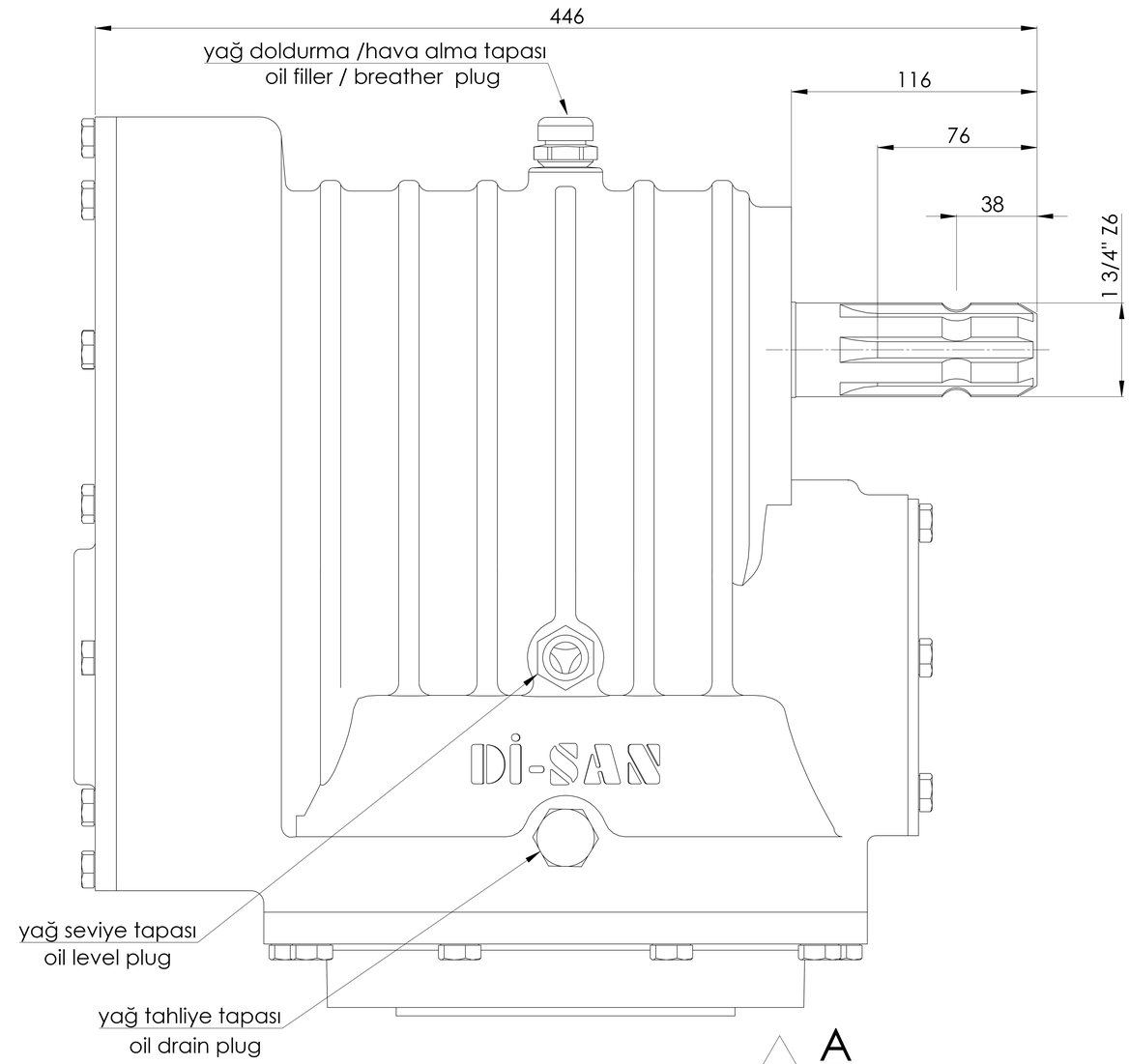
446
yağ doldurma /hava alma tapası
oil filler / breather plug
116
76
38
1 3/4" Z6
Dİ-SAN
yağ seviye tapası
oil level plug
yağ tahliye tapası
oil drain plug

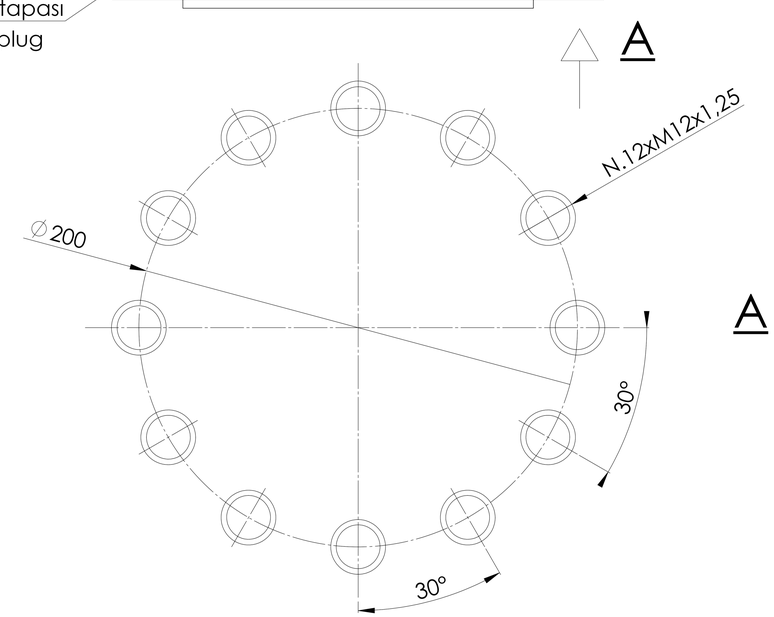
A
N.12xM12x1,25
∅200
30°
30°
A