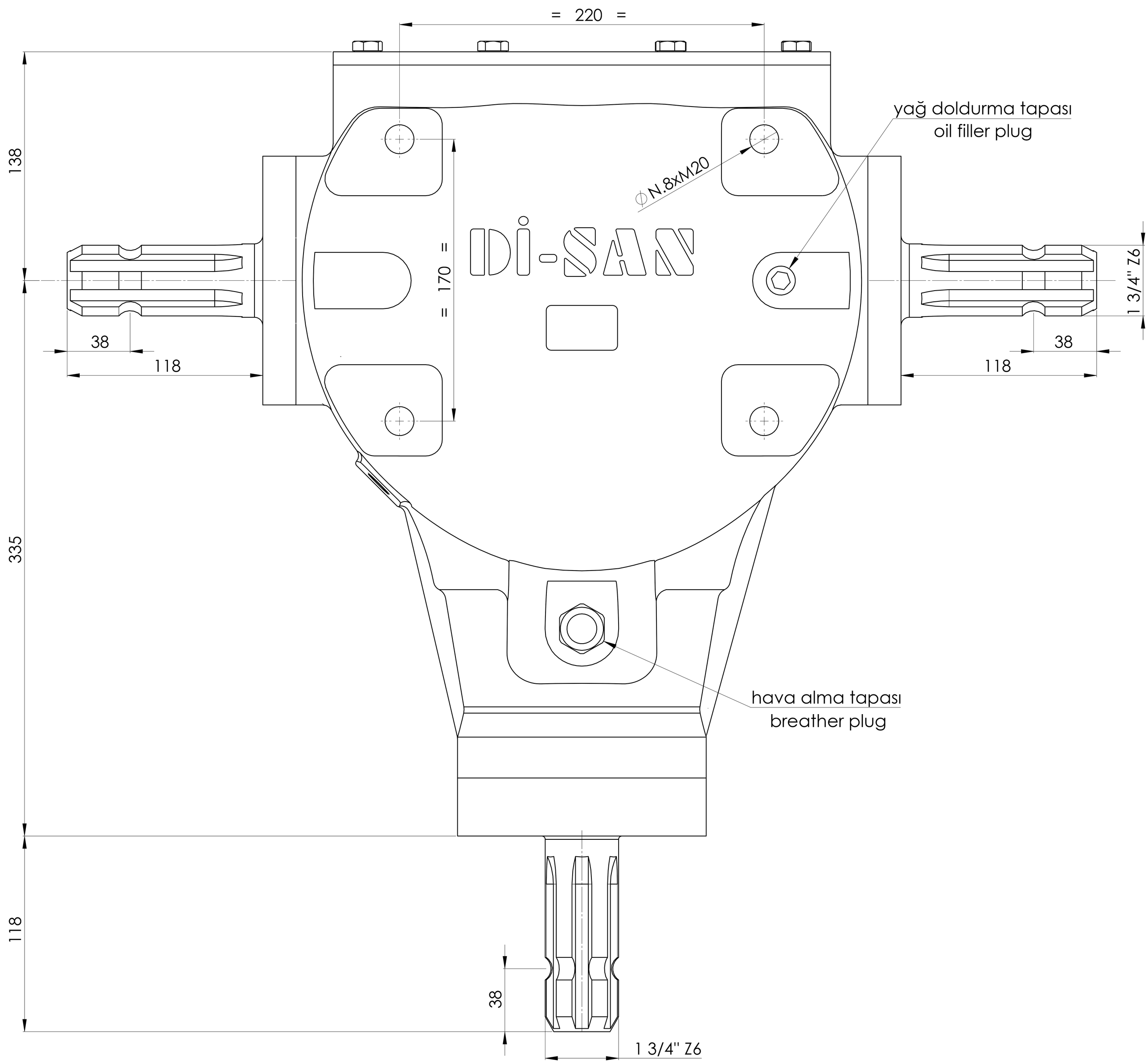
= 220 =
138
yağ doldurma tapası
oil filler plug
ϕN.8xM20
Di-SAN
= 170 =
1 3/4" Z6
38
118
38
118
335
hava alma tapası
breather plug
118
38
1 3/4" Z6

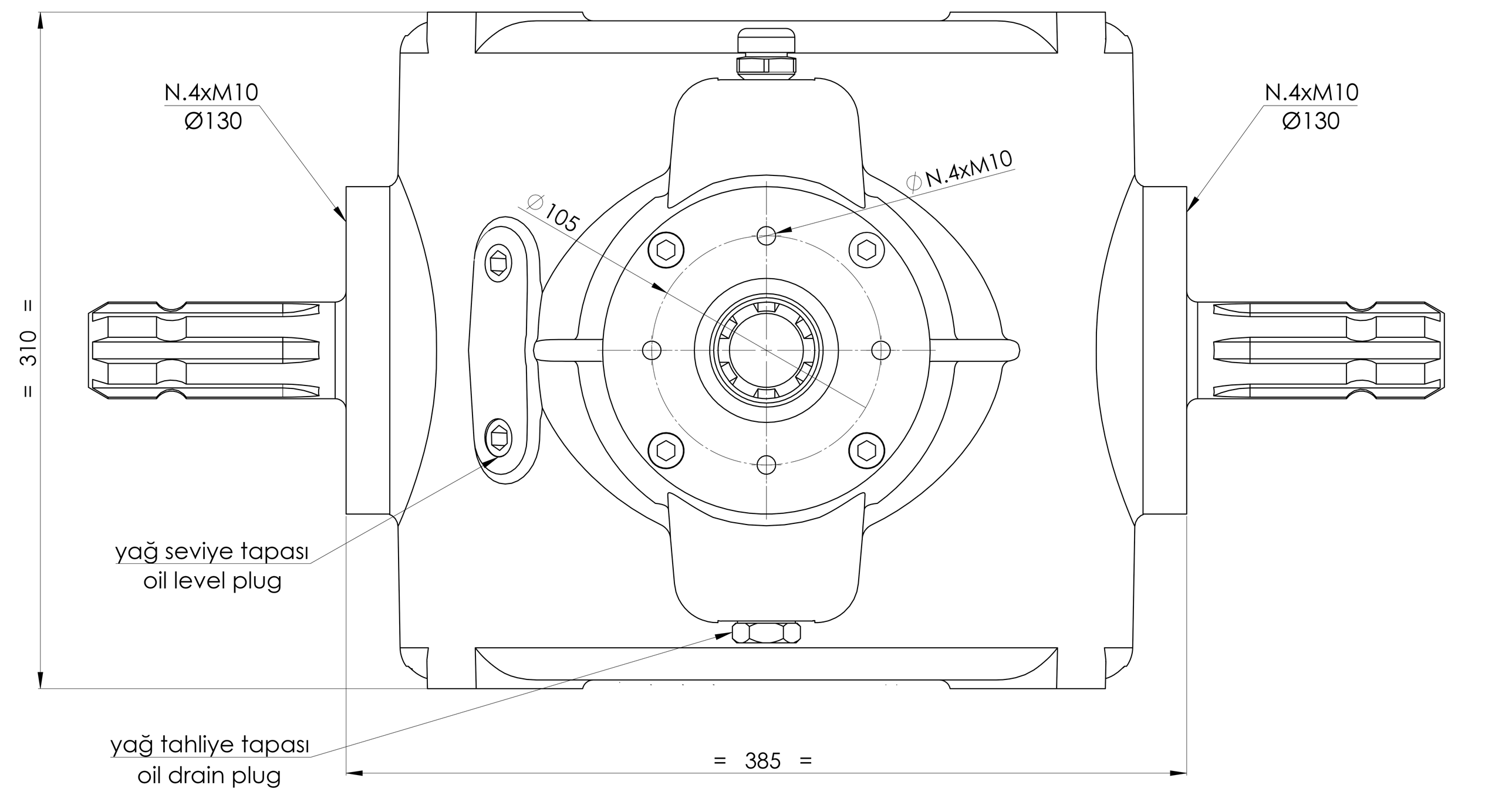
N.4xM10
Ø130
N.4xM10
Ø130
ϕN.4xM10
Ø105
= 310 =
yağ seviye tapası
oil level plug
yağ tahliye tapası
oil drain plug
= 385 =