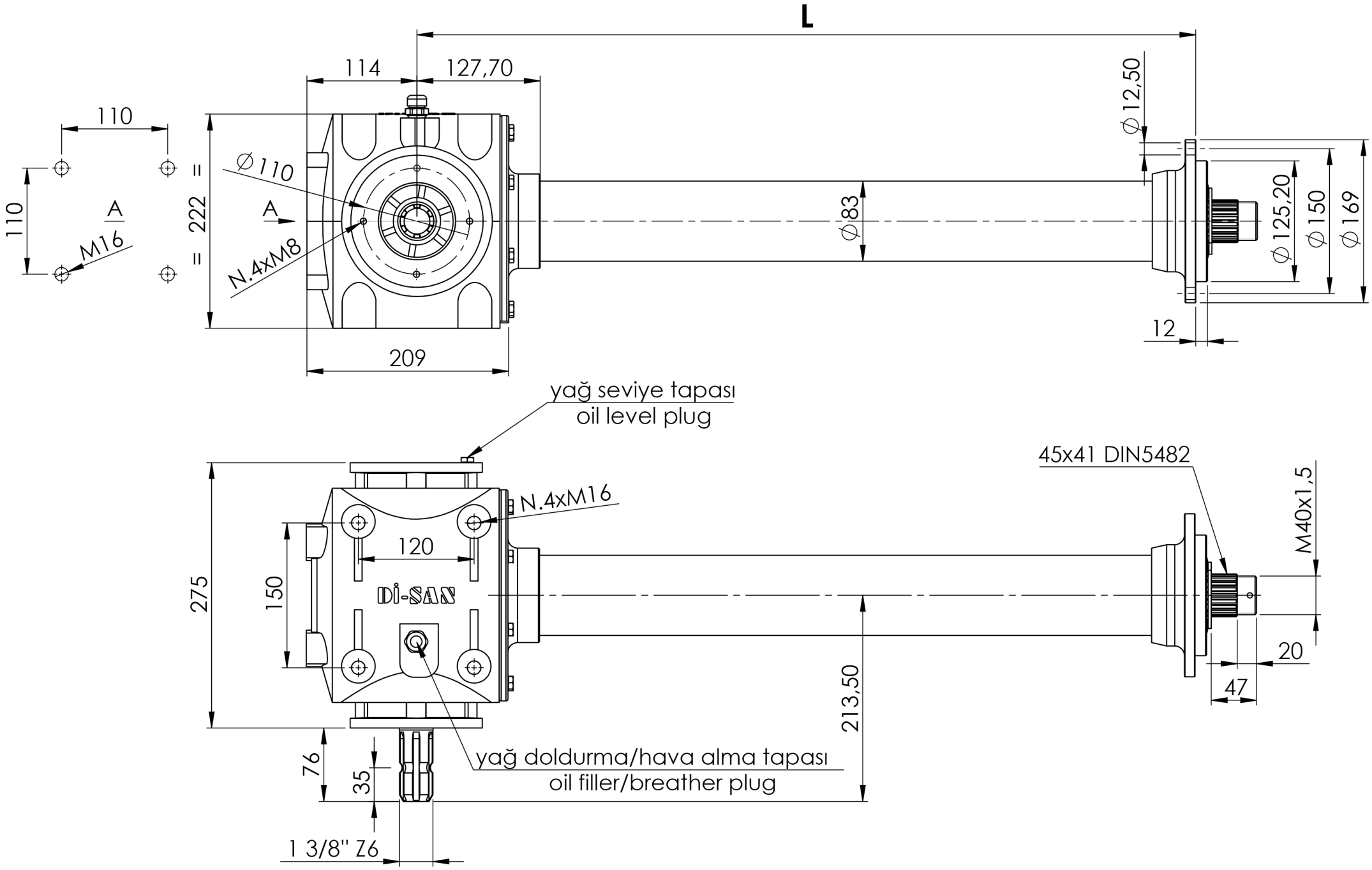
L
114
127,70
110
110
A
M16
222
A
∅110
N.4xM8
209
∅12,50
∅83
∅125,20
∅150
∅169
12
yağ seviye tapası
oil level plug
45x41 DIN5482
N.4xM16
120
275
150
DİSAN
M40x1,5
20
47
213,50
76
35
yağ doldurma/hava alma tapası
oil filler/breather plug
1 3/8" Z6