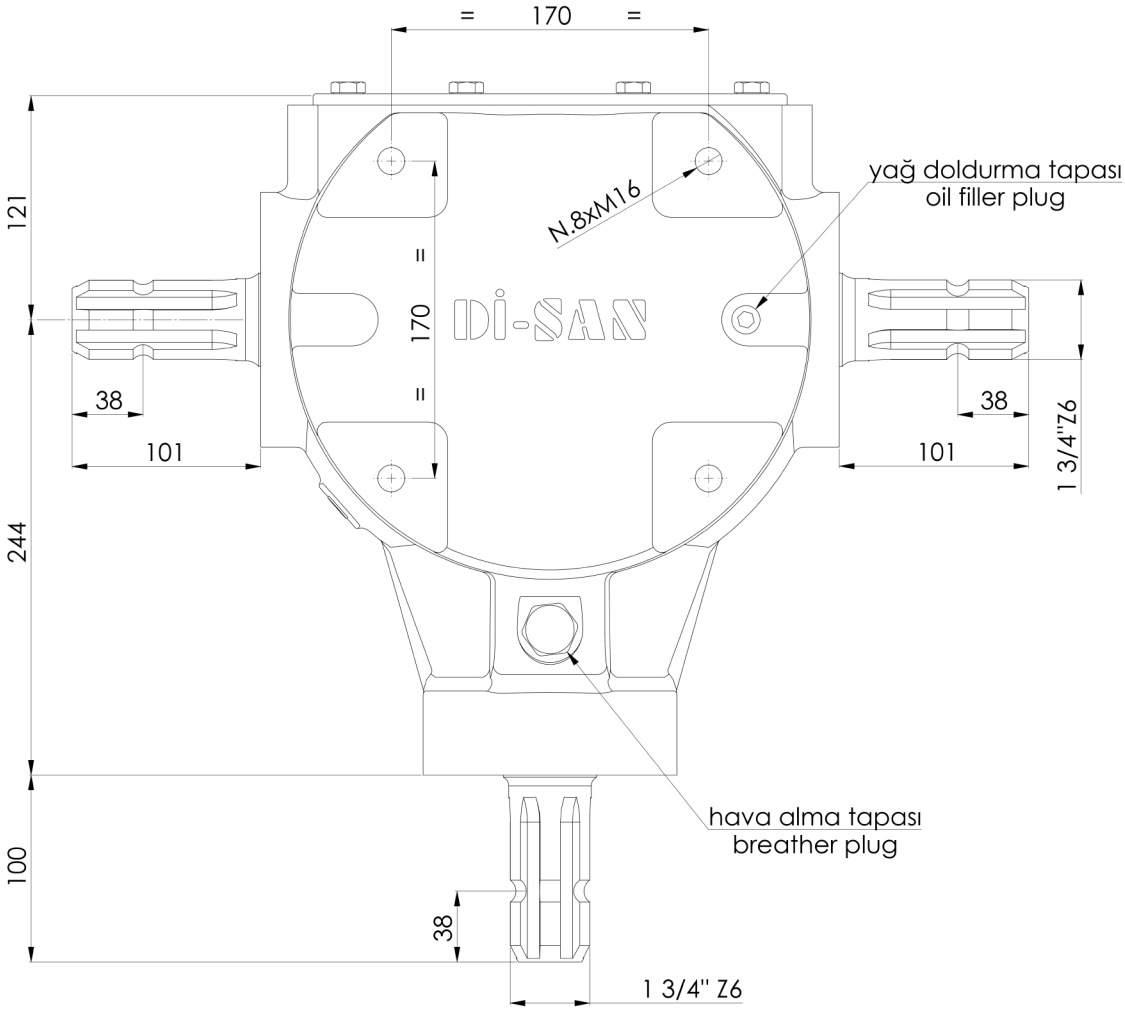
= 170 =
121
N.8xM16
yağ doldurma tapası
oil filler plug
= 170 =
Di-SAN
38
101
38
101
1 3/4"Z6
244
hava alma tapası
breather plug
100
38
1 3/4" Z6

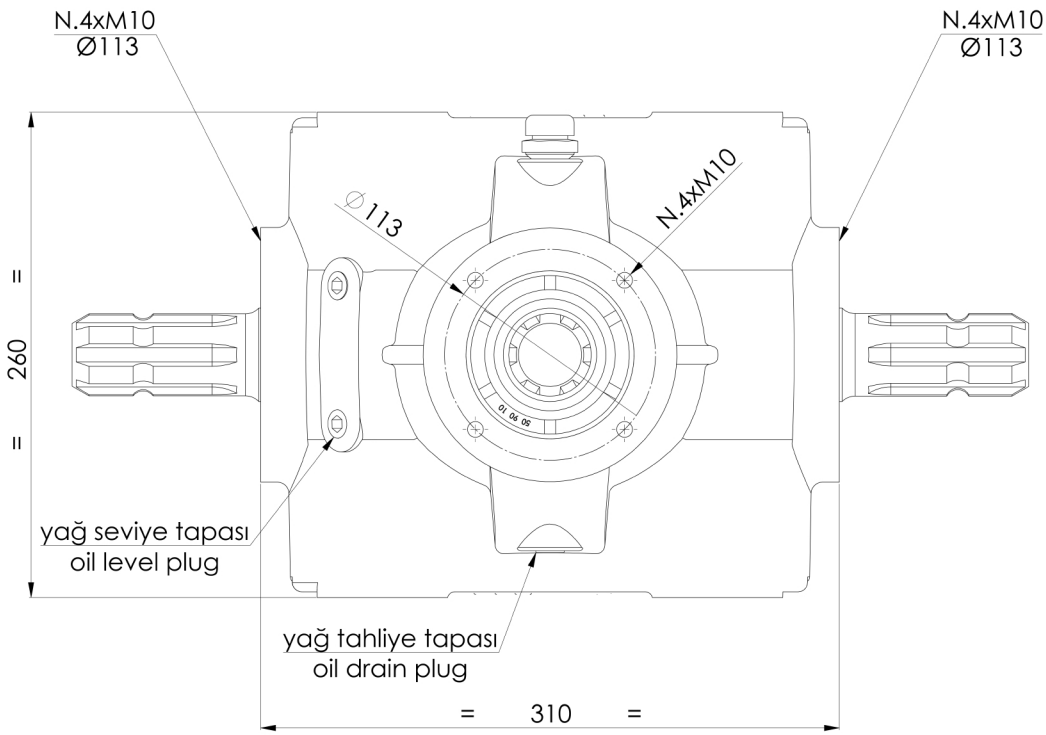
N.4xM10
Ø113
N.4xM10
Ø113
Ø113
N.4xM10
= 260 =
yağ seviye tapası
oil level plug
yağ tahliye tapası
oil drain plug
= 310 =