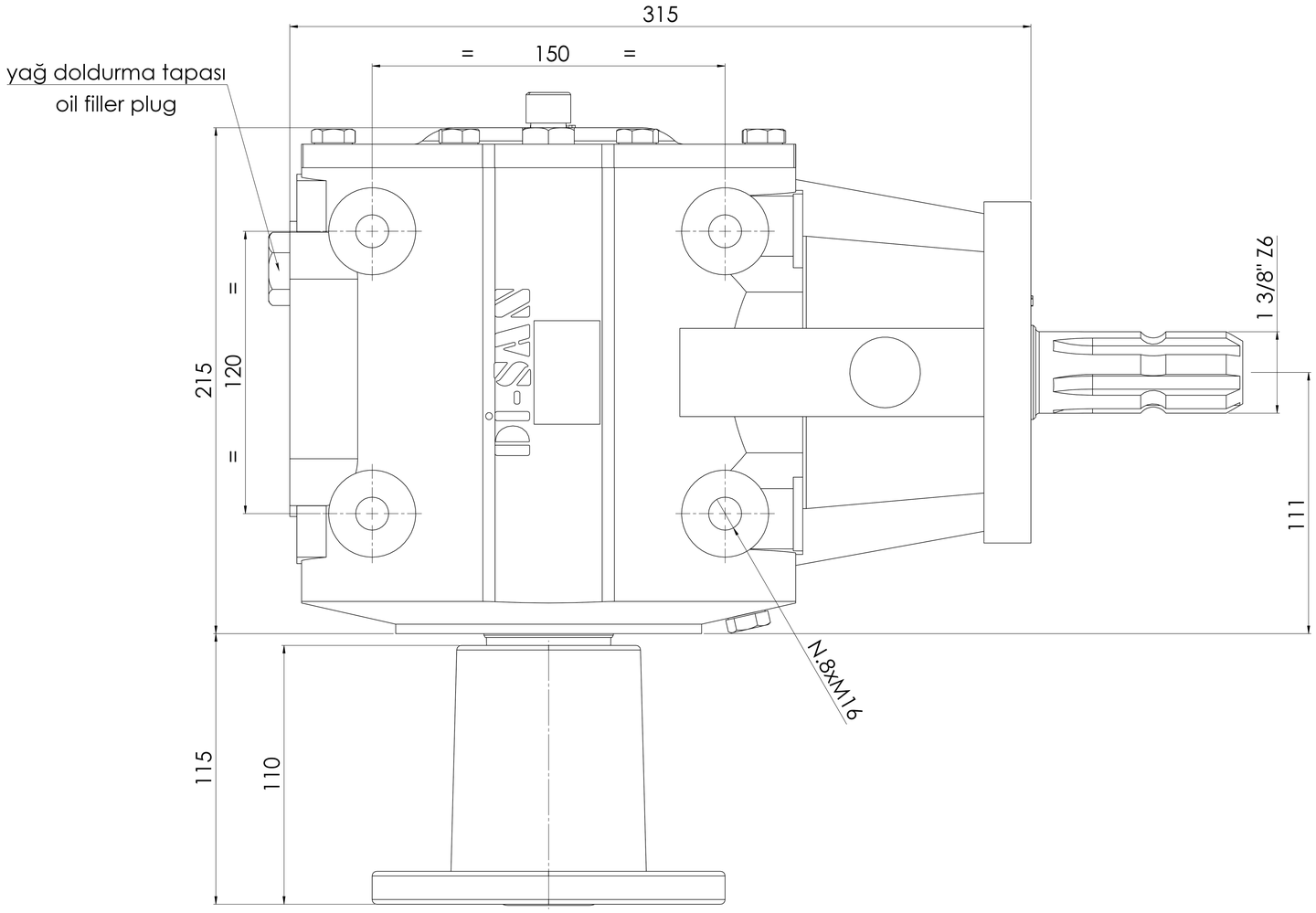
315
150
yağ doldurma tapası
oil filler plug
215
120
1 3/8" Z6
111
N.8xM16
115
110

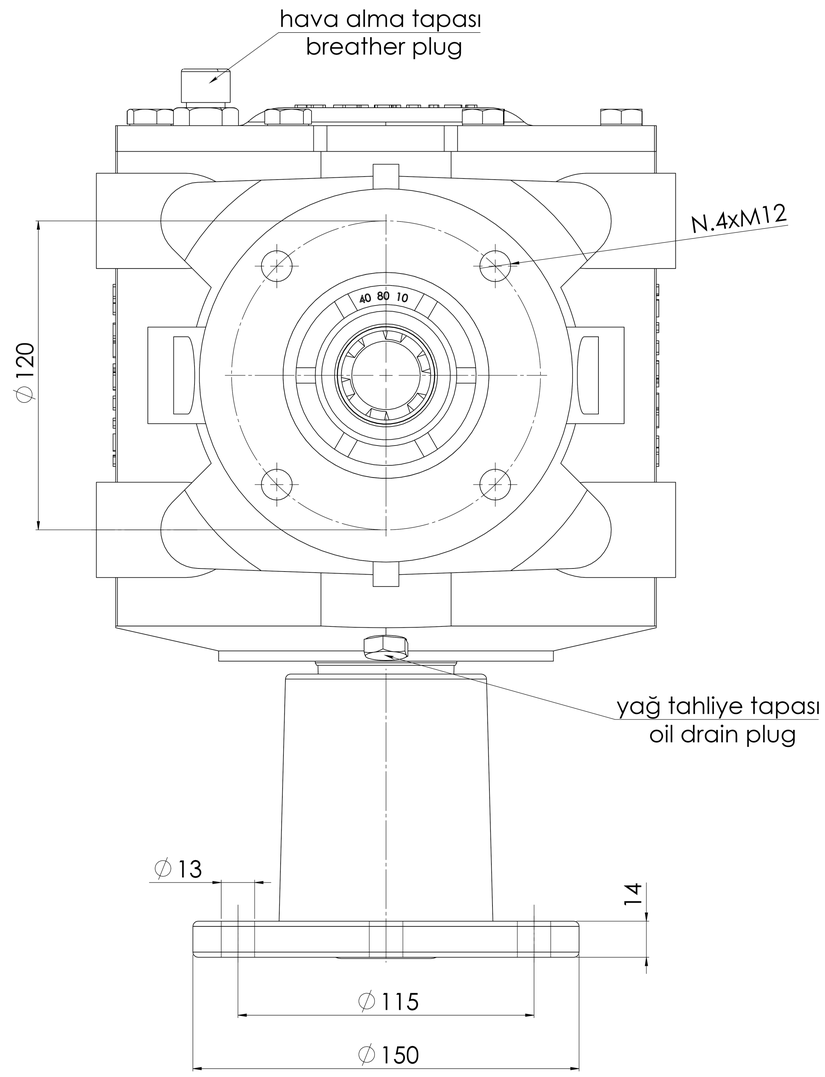
hava alma tapası
breather plug
N.4xM12
40 80 10
∅120
yağ tahliye tapası
oil drain plug
∅13
14
∅115
∅150

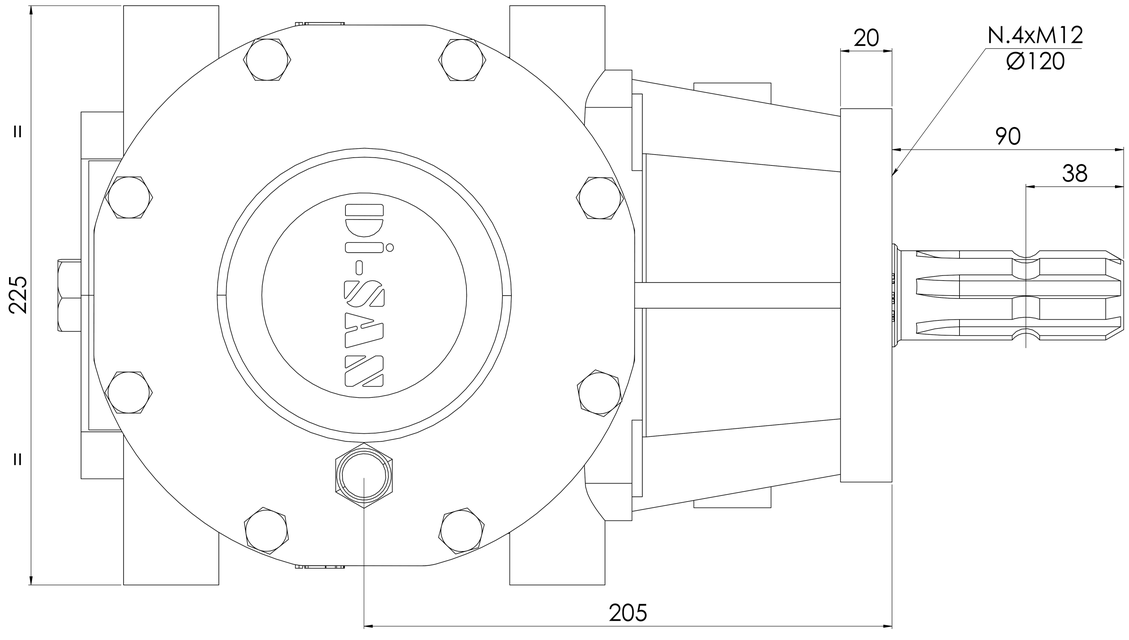
20
N.4xM12
Ø120
90
38
225
205