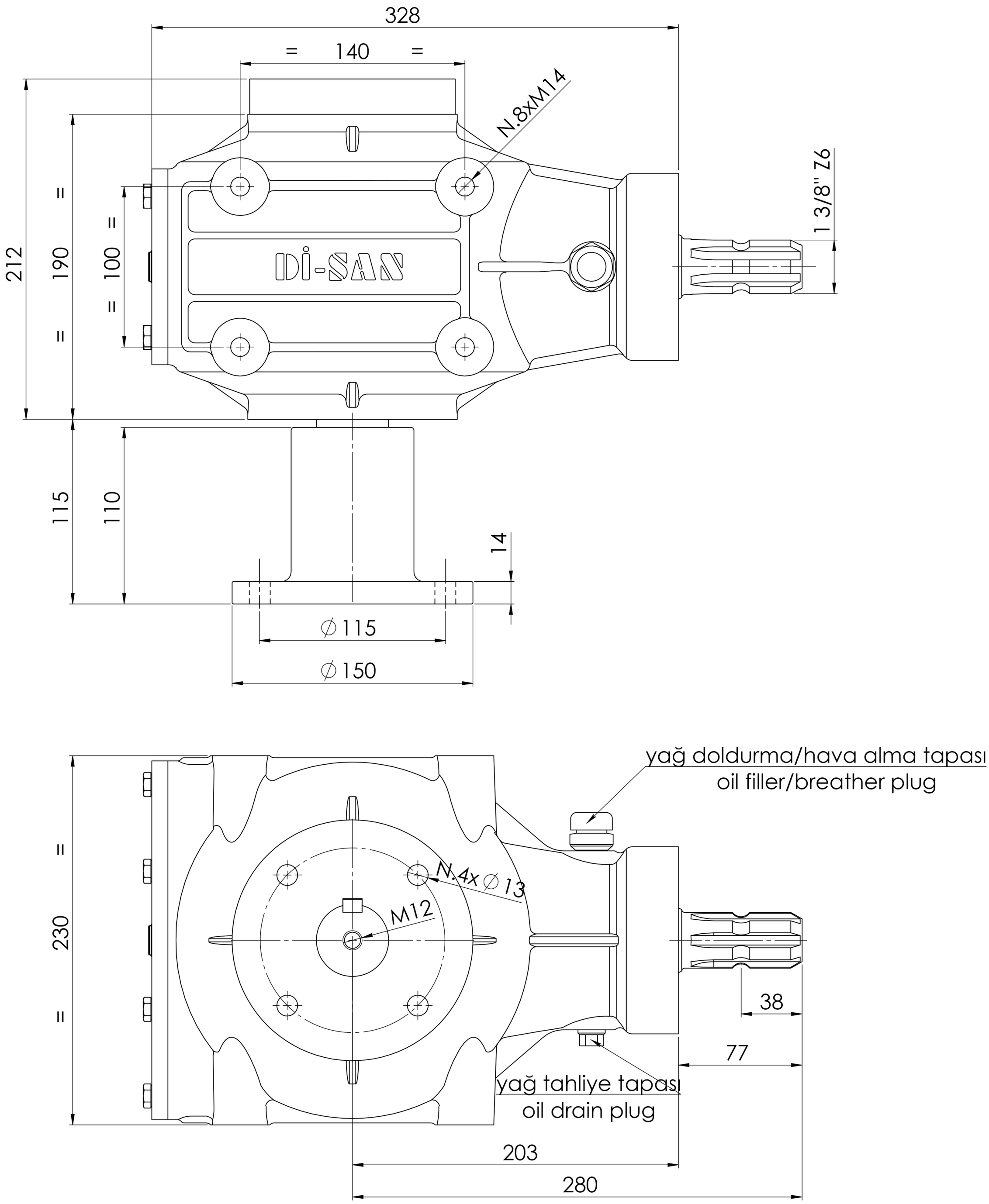
328
= 140 =
N.8xM14
1 3/8" Z6
212
190
100
=
=
=
DİSAN
115
110
14
∅115
∅150
yağ doldurma/hava alma tapası
oil filler/breather plug
230
=
=
N.4x∅13
M12
38
77
yağ tahliye tapası
oil drain plug
203
280