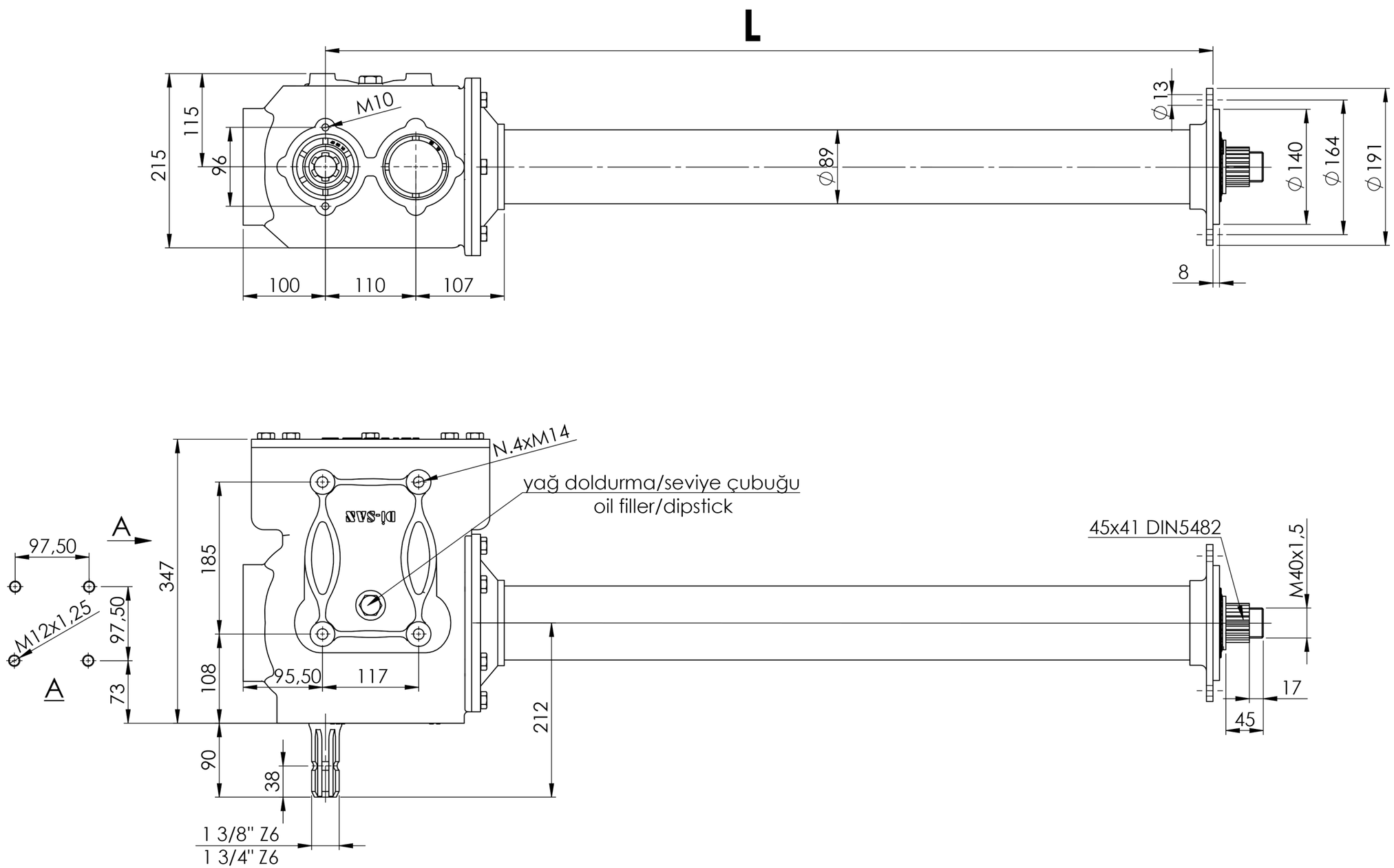
L
215
115
96
M10
100
110
107
Ø89
Ø13
Ø140
Ø164
Ø191
8
N.4xM14
yağ doldurma/seviye çubuğu
oil filler/dipstick
97,50
A
M12x1,25
347
185
97,50
73
108
95,50
117
90
38
212
1 3/8" Z6
1 3/4" Z6
45x41 DIN5482
M40x1,5
17
45