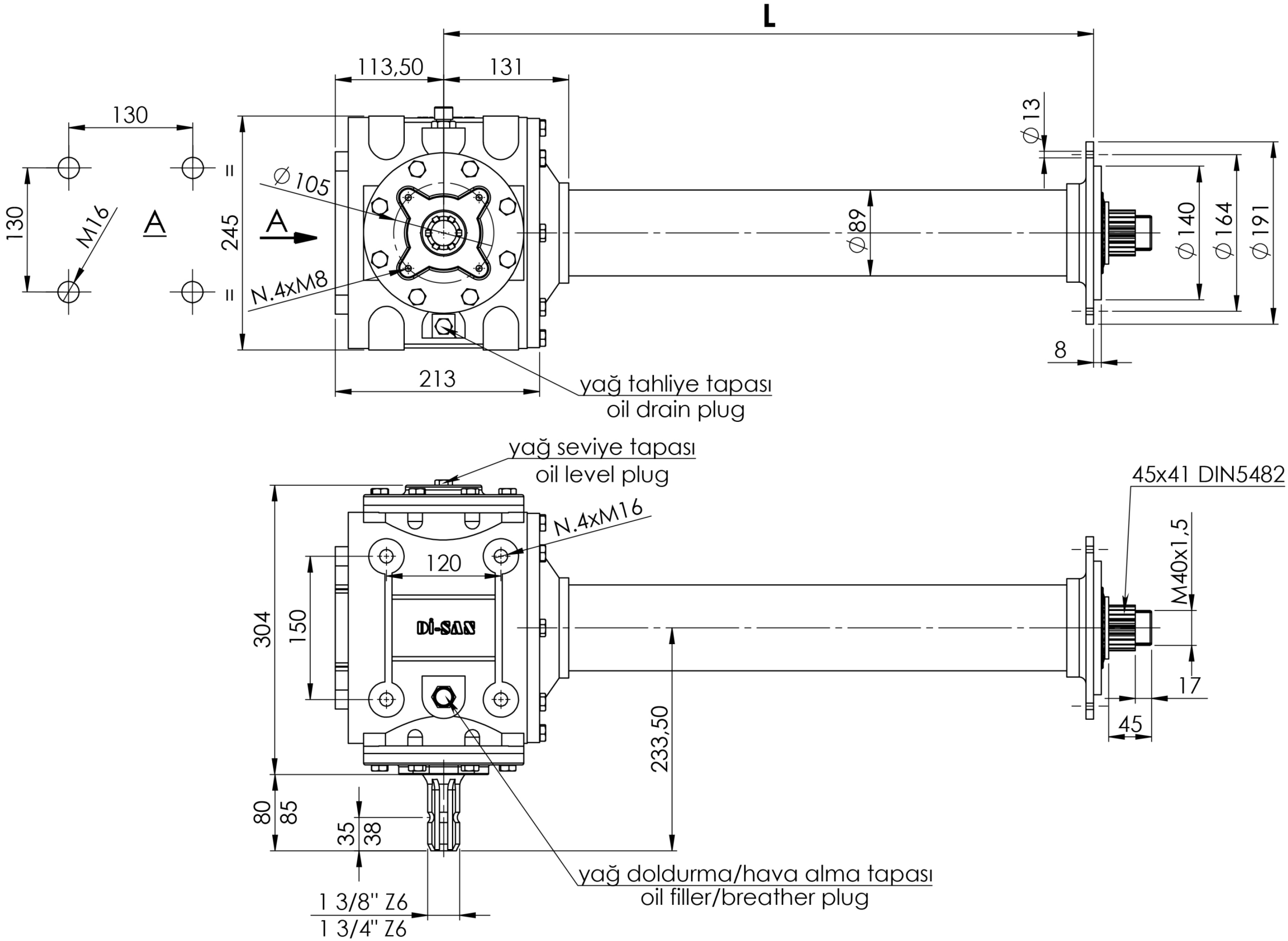
L
113,50
131
130
130
M16
A
A
245
Ø105
N.4xM8
213
Ø13
Ø89
Ø140
Ø164
Ø191
8
yağ tahliye tapası
oil drain plug
yağ seviye tapası
oil level plug
N.4xM16
120
150
304
DİSAN
233,50
80
85
35
38
1 3/8" Z6
1 3/4" Z6
yağ doldurma/hava alma tapası
oil filler/breather plug
45x41 DIN5482
M40x1,5
17
45