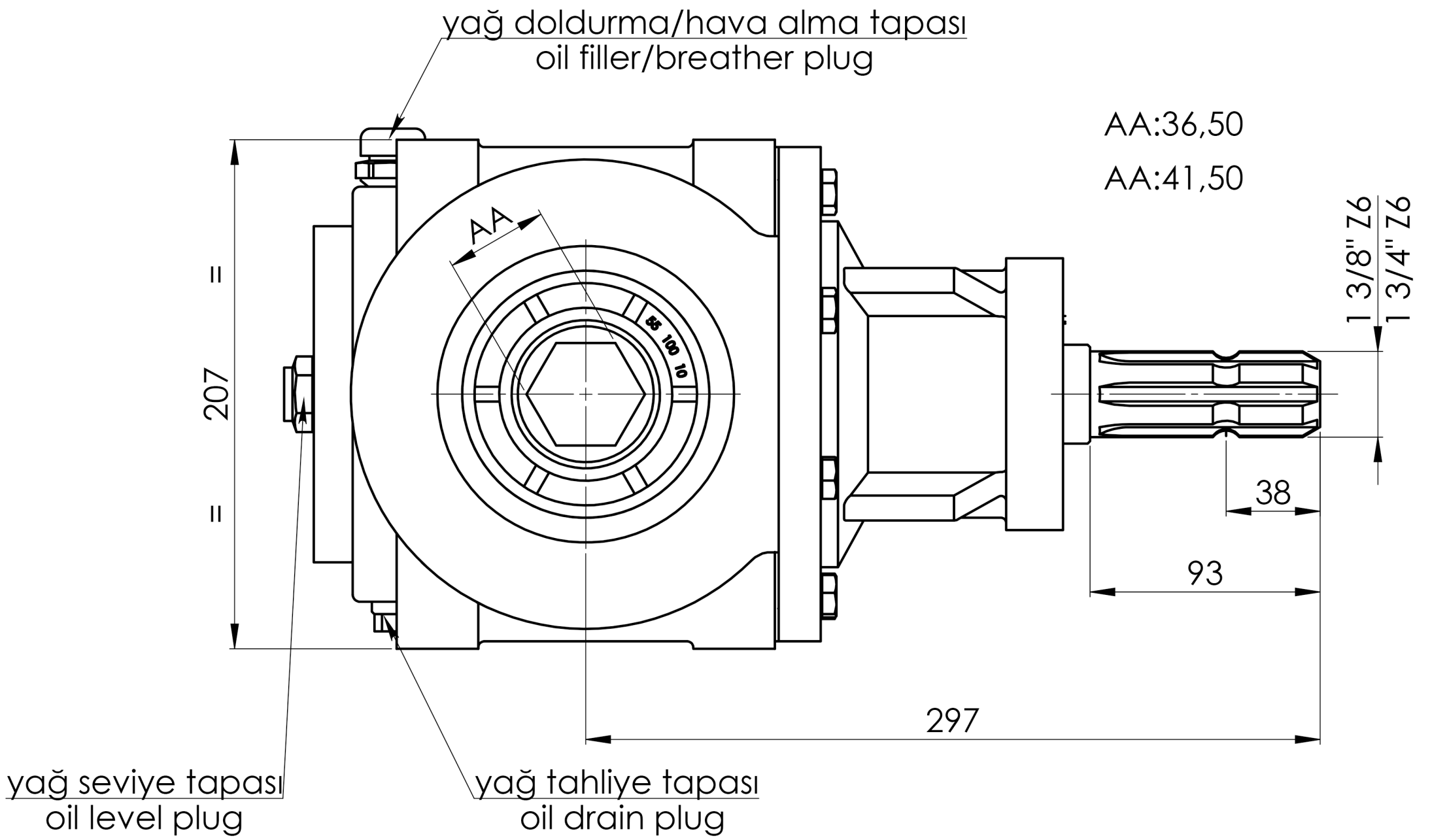
yağ doldurma/hava alma tapası
oil filler/breather plug
AA:36,50
AA:41,50
AA
1 3/8" Z6
1 3/4" Z6
207
=
=
38
93
297
yağ seviye tapası
oil level plug
yağ tahliye tapası
oil drain plug

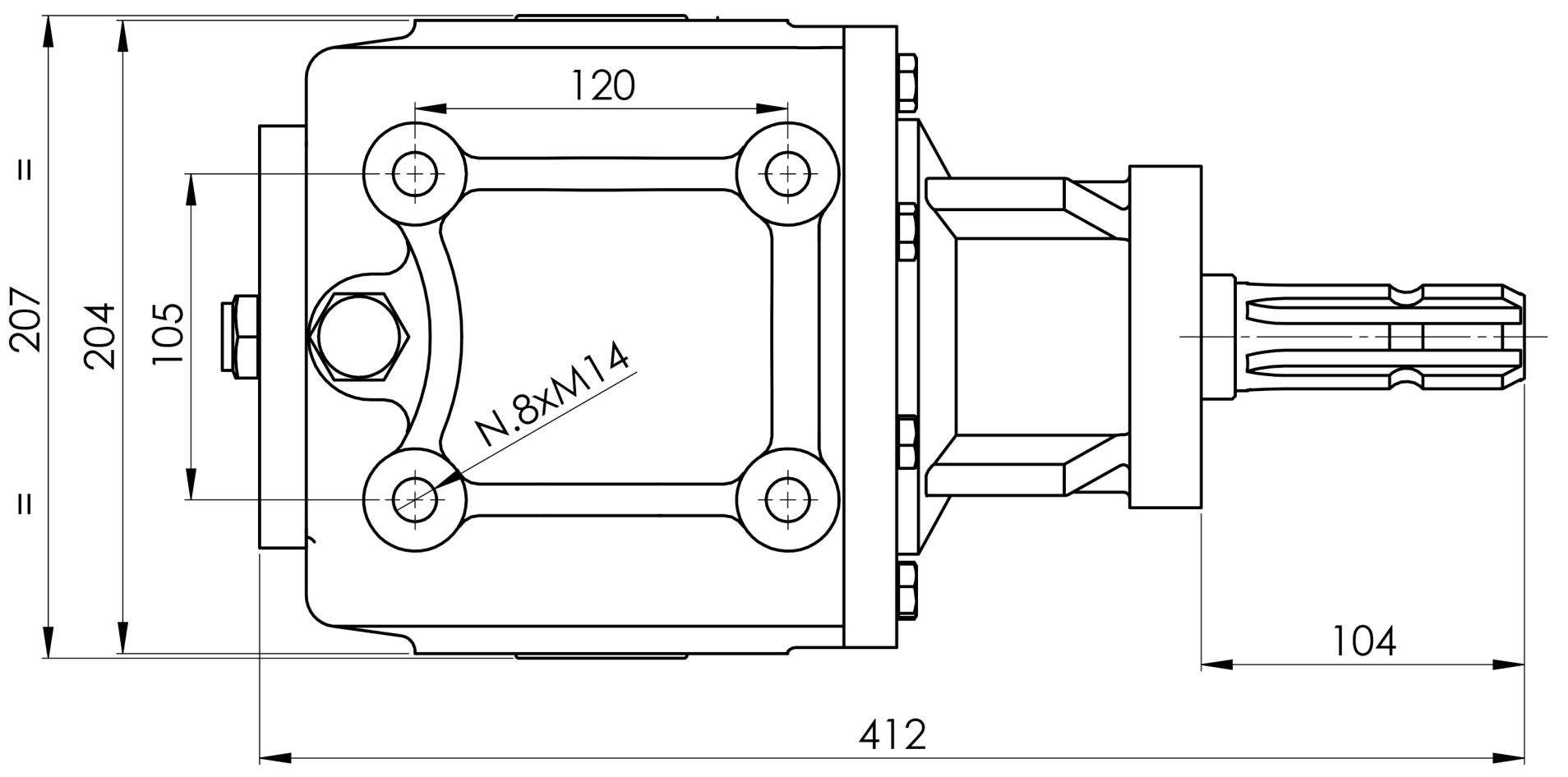
120
207
204
105
=
=
N.8xM14
104
412