DS322

MISIR TABLASI
CORN HEADER

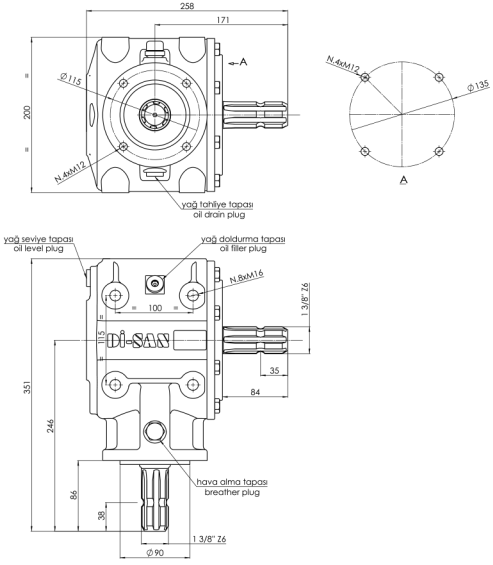

DİŞLİ DÜZENİ / *GEAR ARRANGEMENT*

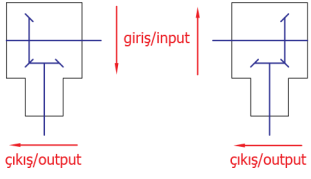

ÖZELLİKLER / *SPECIFICATIONS*

i	Çevrim Oranı / *Gear Ratio*	1 : 1,60
n_1	Giriş Devri / *Input Speed*	750 r.p.m.
n_2	Çıkış Devri / *Output Speed*	1200 r.p.m.
P_1	Giriş Gücü / *Input Power*	60 HP / 45 kW
M_2	Çıkış Torku / *Output Torque*	345 Nm
	Yağ Cinsi / *Oil Grade*	SAE 90 / SAE 140
V	Yağ Hacmi / *Oil Volume*	1,50 Lt.
W	Ağırlık / *Weight*	23,50 kg
A	Kullanım Alanı / *Usage Area*	Mısır Tablası / *Corn Header*